개정번호 REV.No	부 호 SYM.	내 용 DESCRIPTION	위 치 POSITION	채용서번호 ADOPTION SHEET NO.	일 자 DATE	수 정 REV'D	검 도 CHECKED		승 인 APP'D

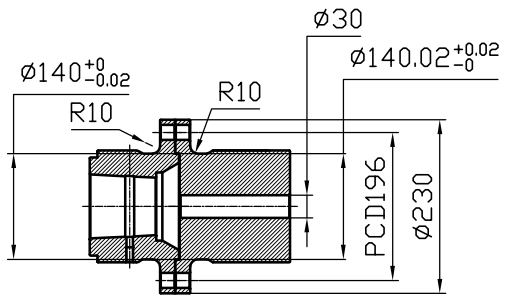

OUTPUT SHAFT COUPLING & PROPELLER COUPLING DIMENSION

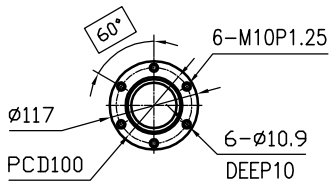

INPUT COUPLING DIMENSION

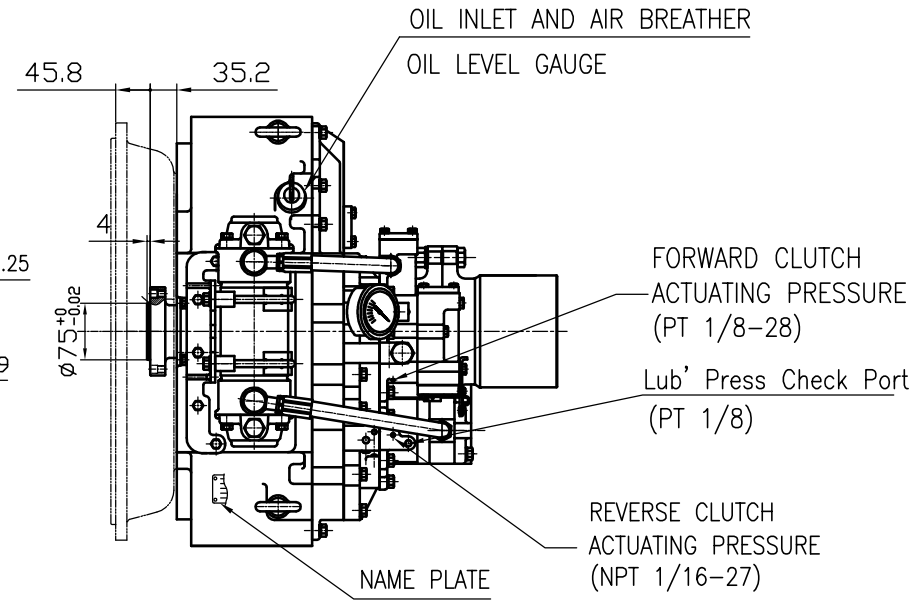

DMT 135HL MARINE TRANSMISSION SPECIFICATION		
GEAR RATIO	4.07, 4.50, 4.95	
TOTAL WEIGHT	APPROX. 263 kg(DRY)	
OIL CAPACITY	APPROX. 9.5L	
OIL VISCOSITY	SAE # 30	
OIL PRESSURE	1.96 ~ 2.54 MPa	CLUTCH OIL
DIRECTION OF ROTATION IN FORWARD	INPUT	C.C.W VIEWED FROM THE STERN
	OUTPUT	C.W VIEWED FROM THE STERN
OIL CHANGE INTERVAL	THE FIRST 100HOURS OF INITIAL OPERATION	
	AND EVERY 1000HOURS THEREAFTER	
SHIFTING LIMIT	UNDER 50% OF THE RATED ENGINE SPEED	
OIL COOLER	WATER FLOW 40 ~ 60L/min	
	TEMPERATURE OF COOLING WATER	MAX 32°C
OPERATING TORQUE OF SHIFTING LEVER		UNDER 2.94Nm

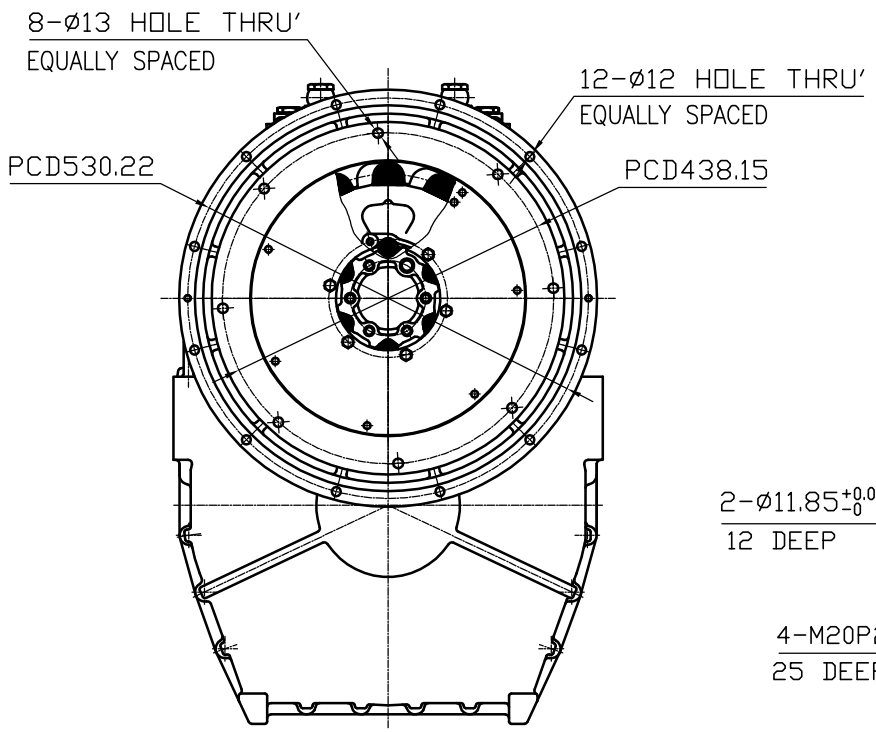

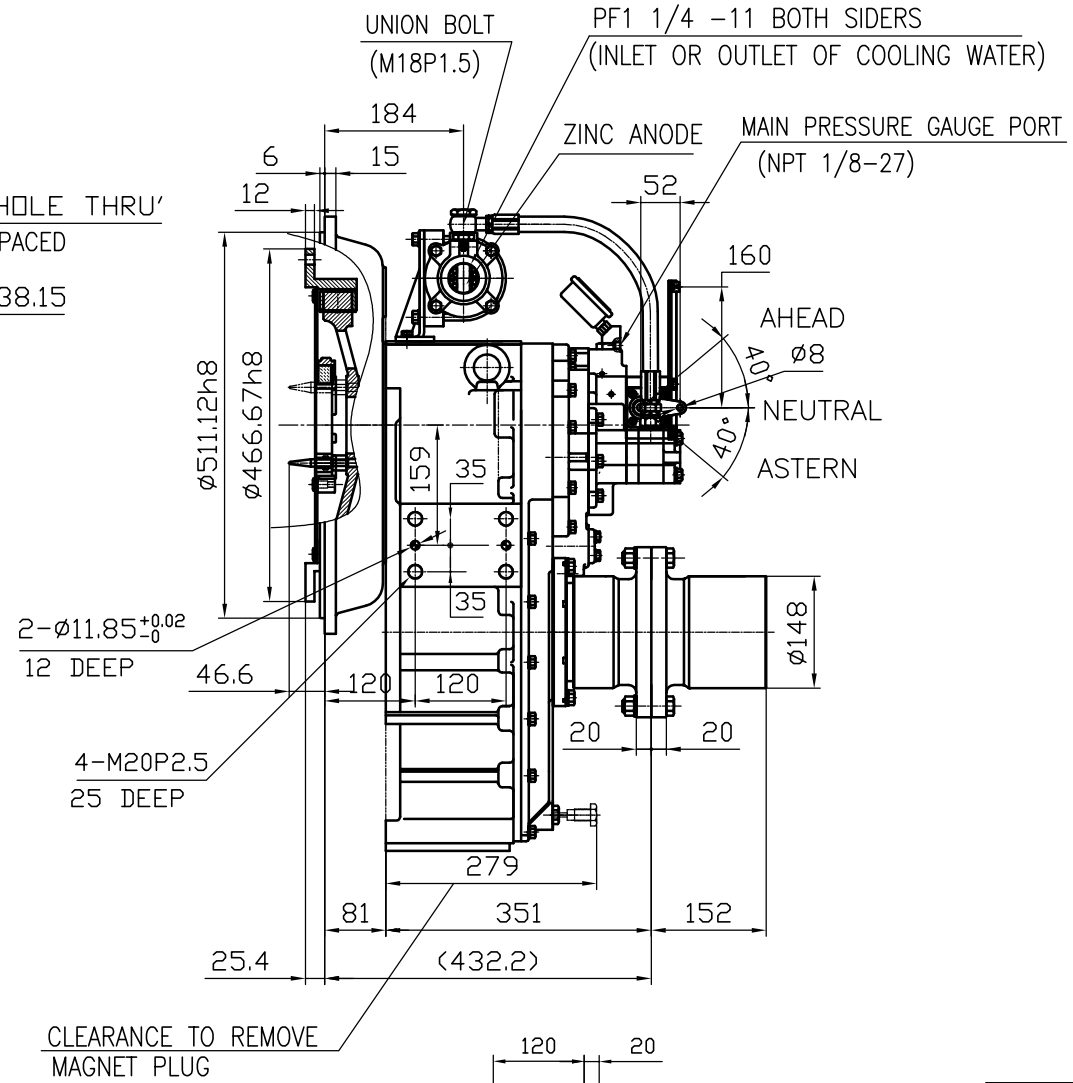

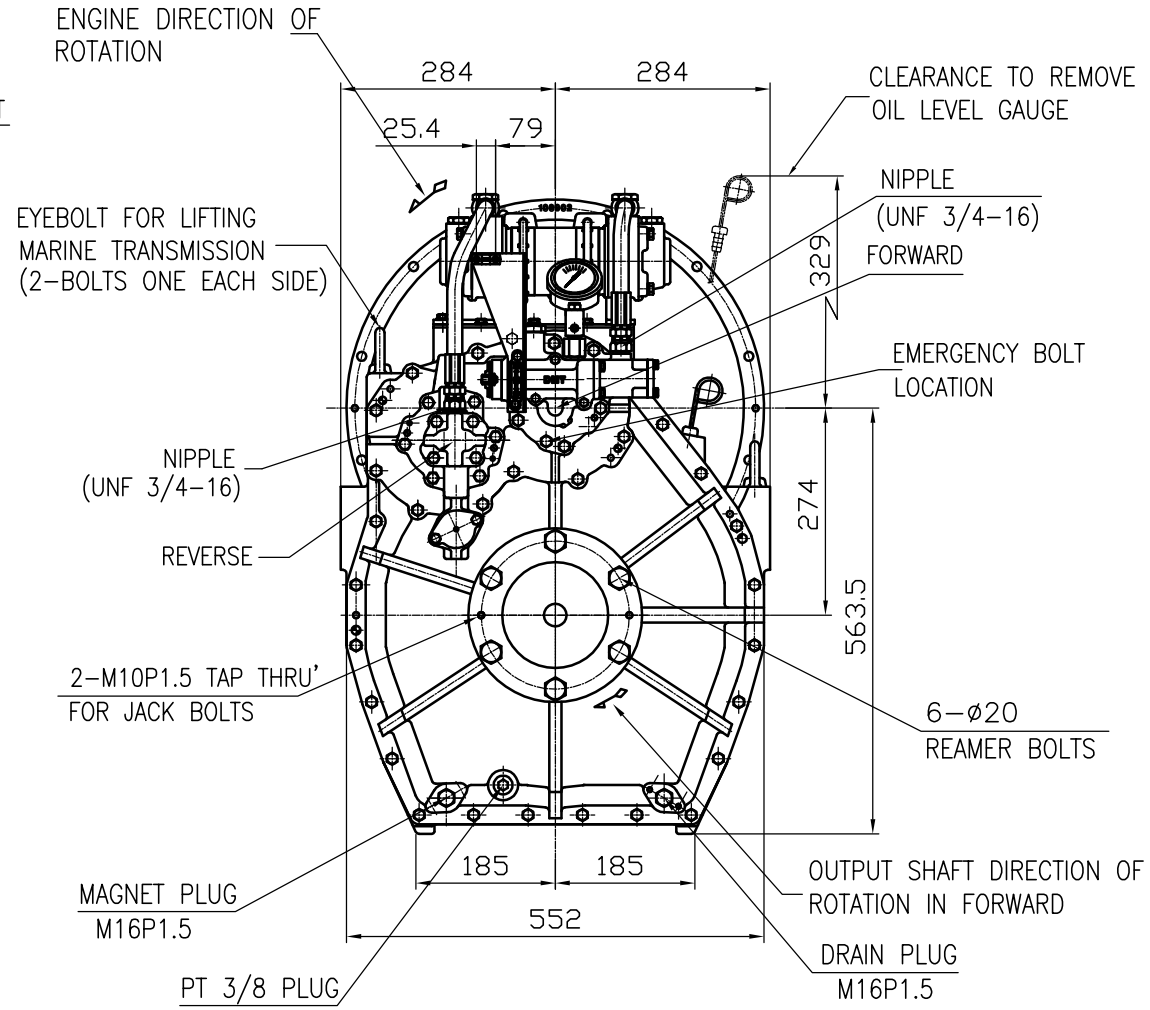

REMARK (HOT)
1.HOUSING: SAE#1
2.DRIVING RING: SAE 14"
3.COUPLING TYPE : DUAL STAGE

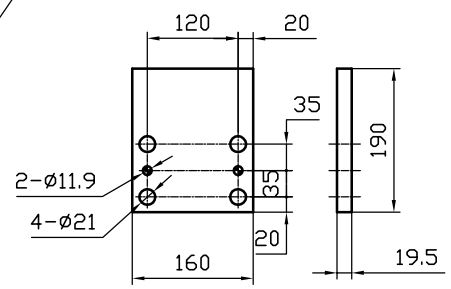

BRACKET DIMENSION

공 통 공 차 TOLERANCE ON		
분 수 FRACTIONS	소 수 DECIMALS	각 도 ANGLES
± —	± —	± —

일반공차 절삭가공			
구 분	조 급	종 급	정 급
1 초과 4 이하	± 0.3	± 0.1	± 0.05
4 16	± 0.5	± 0.2	± 0.07
16 63	± 0.7	± 0.3	± 0.1
63 250	± 1.2	± 0.5	± 0.2
250 1000	± 2.0	± 0.8	± 0.3

번호 NO.	품 번 PART NO.	품 명 PART NAME	개수 Q'TY	재 질 MATERIAL	규 격 SIZE	비 고 REMARKS

재 질 MATERIAL	—		
작성 DATE 2017.05.16	척 도 SCALE N/S		
승 인 APPROVED BY	검 도 CHECKED BY	제 도 DRAWN	설 계 DESIGNED
JK.Kim	TH.Cha	TW.Kim	

형 식 TYPE	DMT135HL
원 도 번 ORIGINAL DWG. NO.	
품 명 NAME	MARINE TRANSMISSION
도 번 DWG. NO.	13500GHA~C-114DCH
개정(REV.)	000
크 기 SIZE	A3
코-드 번 호 CODE ID. NO.	

D-I INDUSTRIAL

SHEET 1 OF 1

동이기술-004(841×594)

도 번 DWG.NO.	13500GHA~C-114DCH	개정(REV.)	000